A-A (1 : 2.5)

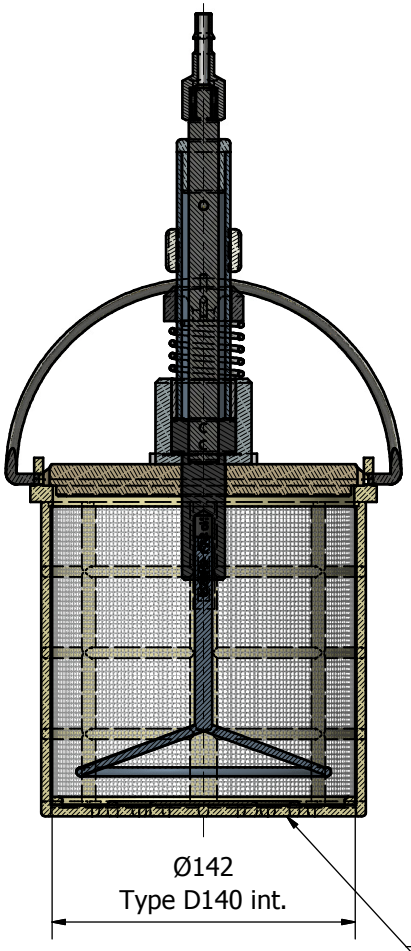

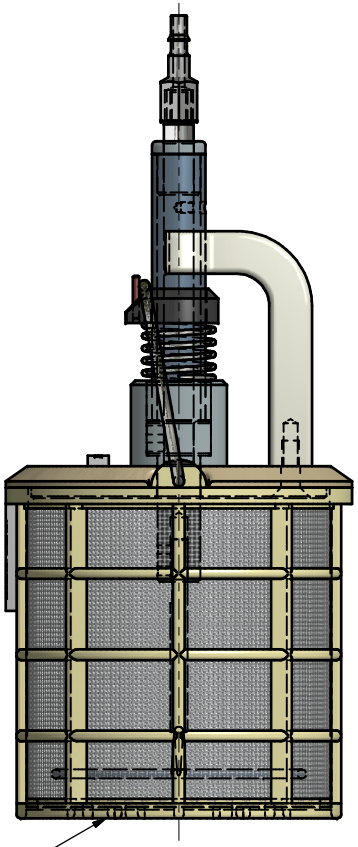

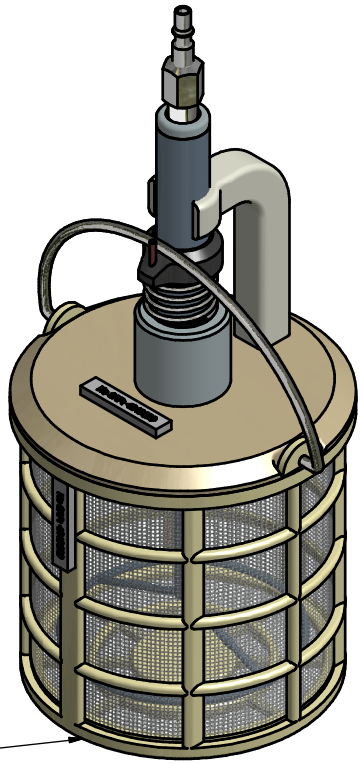

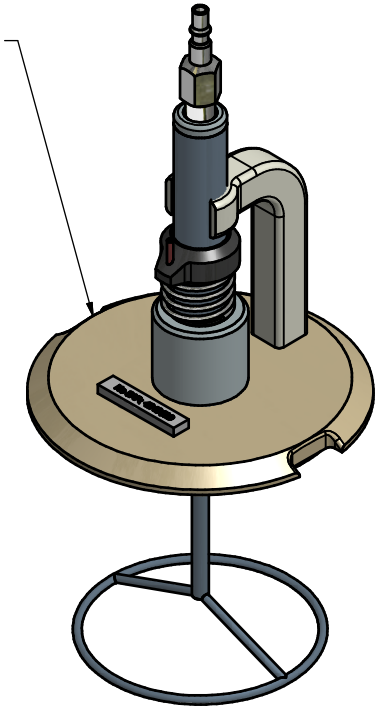

FORM.002105.00 ou FORM.002106.00

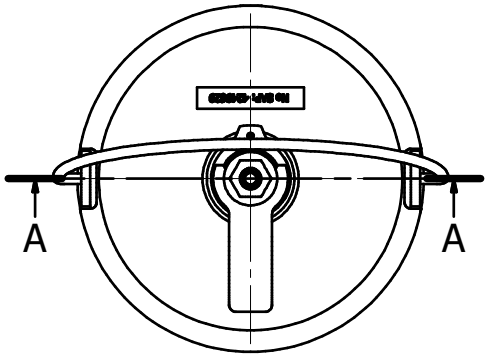

-- Grand tonneau D140 :

- .... pièces avec maille 0.3 + cathode rigide : GPi-S.002105.00
- .... pièces avec maille 0.8 + cathode rigide : GPi-S.002106.00
- .... pièces couvercle conducteur cathode rigide : GPi-S.001902.00

Certificate			General Tolerances										
Material			<= 6	> 6 < 30	> 30 < 120	> 120 < 315	> 315 < 1000	> 1000 < 2000	> 2000 < 4000		Scale	Creation	SCM	14.01.2009
Ebauche			± 0.1	± 0.2	± 0.3	± 0.5	± 0.8	± 1.2	± 2		1:2.5	Approved	SCM	07.05.2012
Model			Tonneau Øintérieur 140mm											
Modified			STERL-2012 / 0.8 et 0.3											
Repl. By		Custom. number												
Modified			GPi-S Galvano Process Installations Systems											
Repl. By		Custom. name/code												
Modified		Qty												
Repl. By		0												

1445 Vuiteboeuf
info@gpi-systems.ch
www.gpi-systems.ch
Tel.: +41(0)79/503.54.02

Conception de lignes pour le traitement de surface, Handling systems, Engineering

Size		Drawing Rev.
A3	GPi-S.001902.00	02